EUROBELT
TAPISMODULAIRES

SÉRIE E20 TRIAN FRICTION TOP

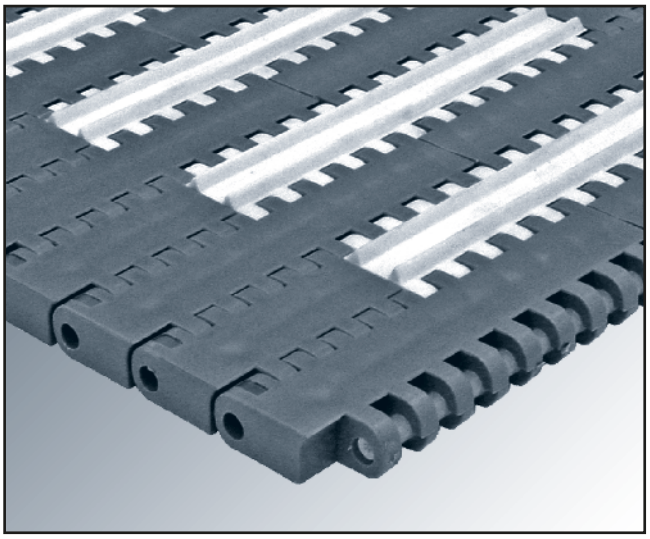

Pas	20 mm
Surface	Trian Friction
Système de traction	Centrale
Largeur du tapis	Multiples de 8 mm
Diamètre axe	Ø 4,6 mm
Système de rétention	Plaquette
Niveau de dureté du caoutchouc	Shore A60
Indent	Multiples de 8 mm, minimum 24 mm
Espacement des rangées en caoutchouc	Multiples de 40 mm

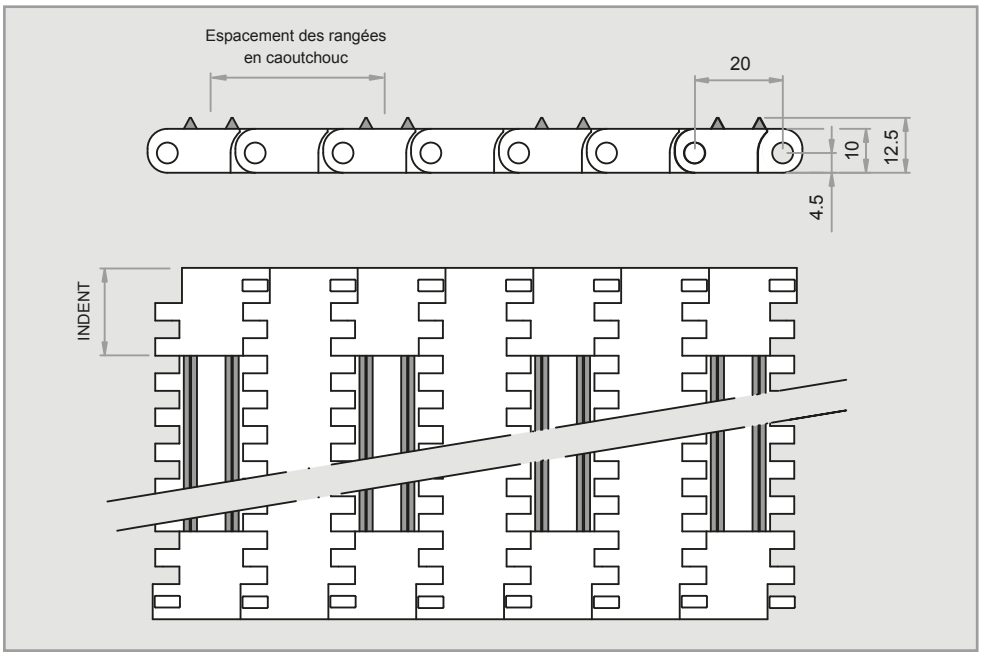

Surface du tapis	Matériau standard du tapis	Matériau standard de l'axe	Résistance du tapis (kg/m)	Plage de températures (ºC)	Couleurs standard
Trian Friction + Flat Top	PP - Polypropylène	PP - Polypropylène	1.000	+1 à +104	[B] - [G]
	PE - Polyéthylène	PE - Polyéthylène	500	-50 à +65	[N]
Trian Friction + Flush Grid	AC - Polyacétal	PP - Polypropylène	2.150	+1 à +90	[D]
		PE - Polyéthylène	1.800	-40 à +65	[D]

Couleur: [B] Blanc - [G] Gris - [D] Bleu - [N] Naturel - [O] Noir. // Les matériaux et les couleurs qui se trouvent normalement en stock, sont indiqués ci-dessus. Pour les cas spéciaux oú il serait nécessaire de réaliser un tapis avec un autre matériau ou une couleur différente de ceux indiqués précédemment, vous devrez consulter directement EUROBELT.

AFHER EUROBELT , S.A • Topacio , 41 E -47012 - VALLADOLID - SPAIN • CIF:A47028436 • Phone : + 34 983 217 480 • afher@eurobelt.com • www.eurobelt.com

ACCESSOIRES [PIGNONS]

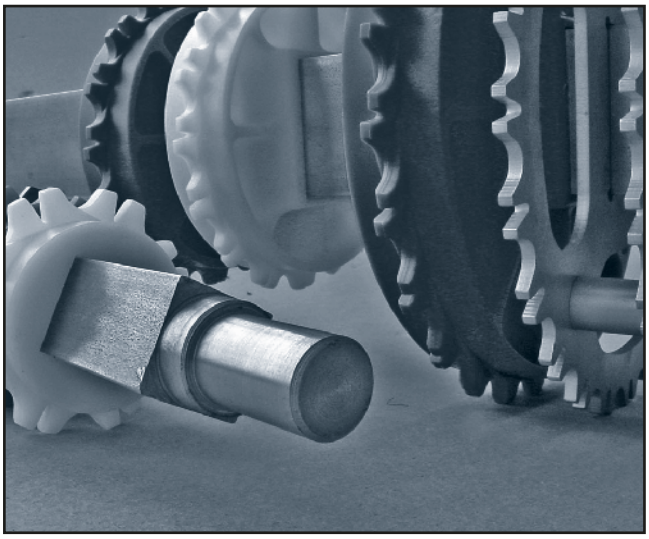

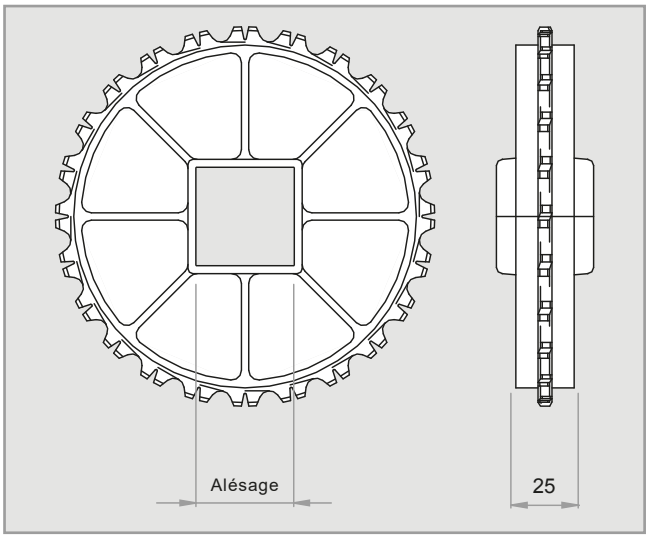

Nº de dents D	Ø Primitif	Alésage pour arbre carré		Largeur moyeu	Matériau
		mm	pouce		
8	52,5	20	¾"	24	Polypropylène Polyacétal Acier Inoxydable
16	102,5	40	1,5"	40	
24	153,5	40 60	1,5"	40	

PIGNONS POUR ARBRE ROND

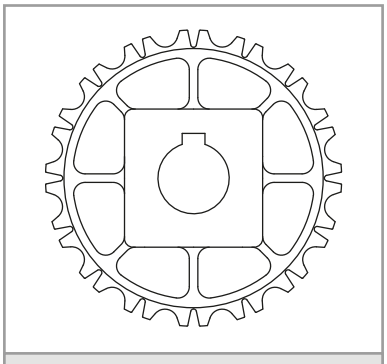

AVEC CLAVETTE

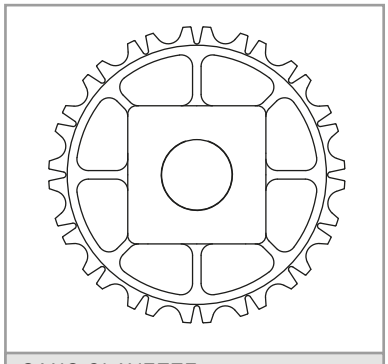

SANS CLAVETTE

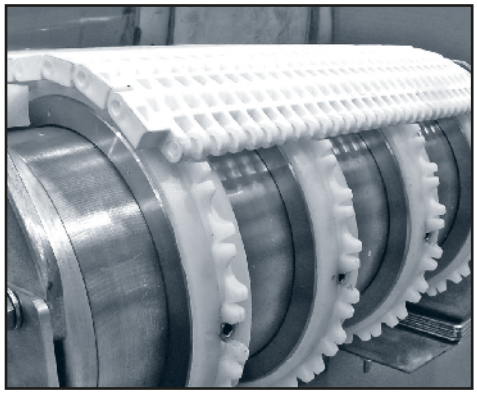

Nous disposons de pignons pour utiliser avec des Mototambours pour les applications où il est nécessaire un nettoyage spécial ou pour des convoyeurs où il est impossible de placer le moteur à l'extérieur à cause de problèmes d'espace ou de securité.

ACCESSOIRES [CLIP DE FIXATION CLU]

Les clips de fixation Eurobelt CLU garantissent la tenue axiale du Pignon Central des deux arbres: rentraînement et renvoi

ACÉTAL. Haute résistance.

Température de travail: +60ºC / -40ºC

Pour arbre carré de 40 mm ó 1 ½"

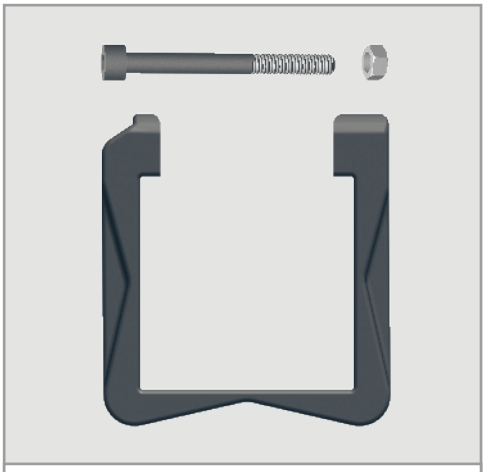

CLIP DE FIXATION CLU

Le tapis peut se dilater ou se contracter à cause de la température.

Le système d'entraînement des tapis modulaires nécessite, autant sur l'arbre d'entraînement que sur celui de renvoi, que le pignon central ne se déplace axialement.

Le reste des pignons pourront glisser librement sur l'arbre en s'adaptant aux éventuelles variations du tapis, de sorte que le bon positionnement des dents soit garanti.

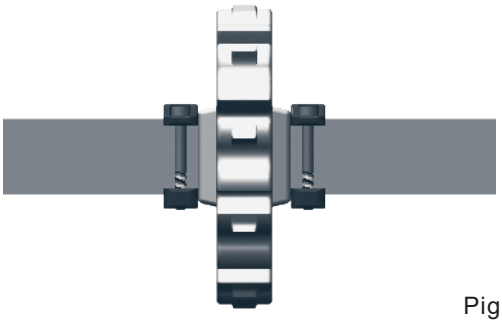

Pignon central

INSTALLATION FACILE ET RAPIDE

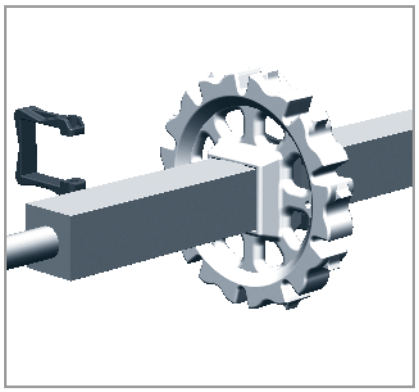

1. Installation directe sans demontage de l'arbre.

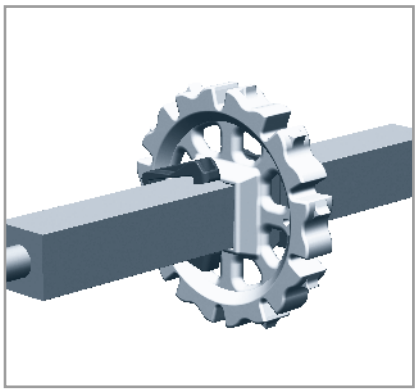

2. Positionnement aisé sur l'arbre en ouvrant le clip.

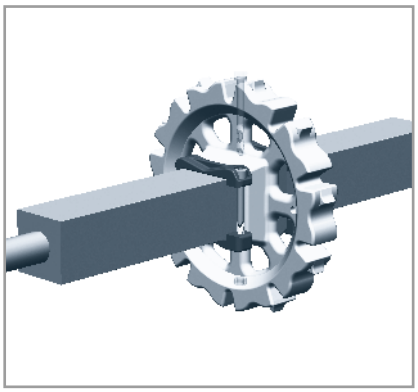

3. Fermeture fiable du clip par une vis et écrou à faible coûht.

DONNÉES DE CONSTRUCTION [CONVOYEUR]

CONVOYEUR ÉLÉVATEUR À TASSEAUX

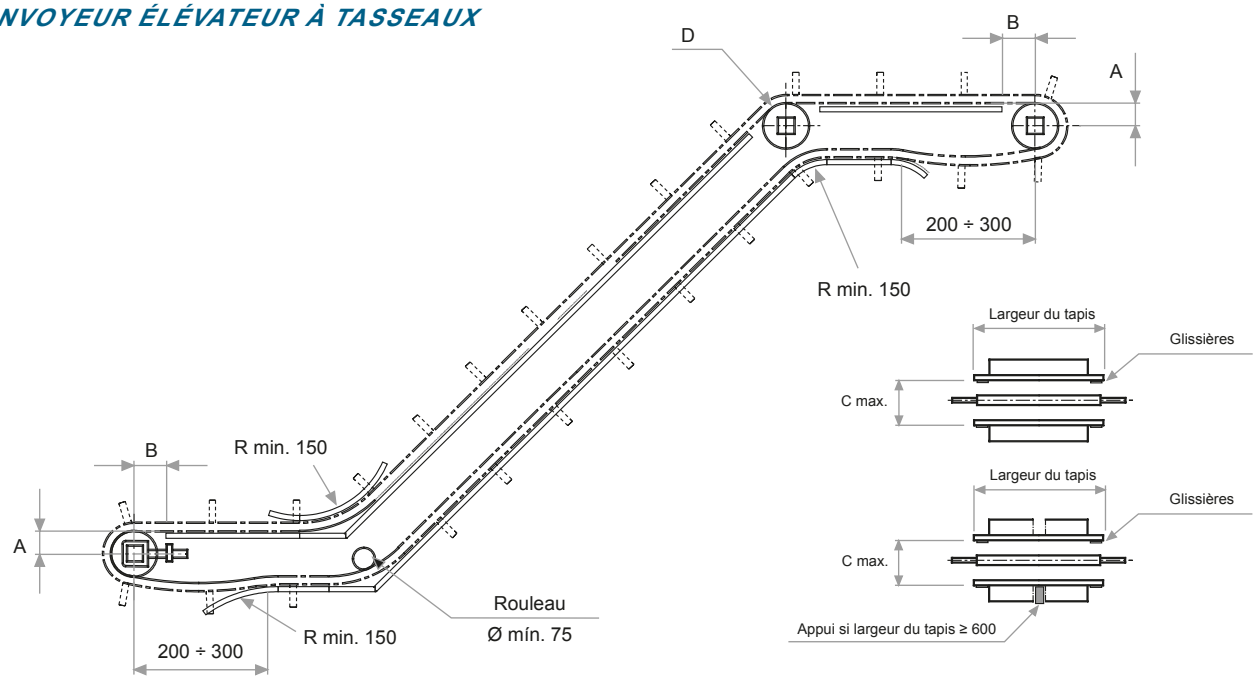

CONVOYEUR HORIZONTAL

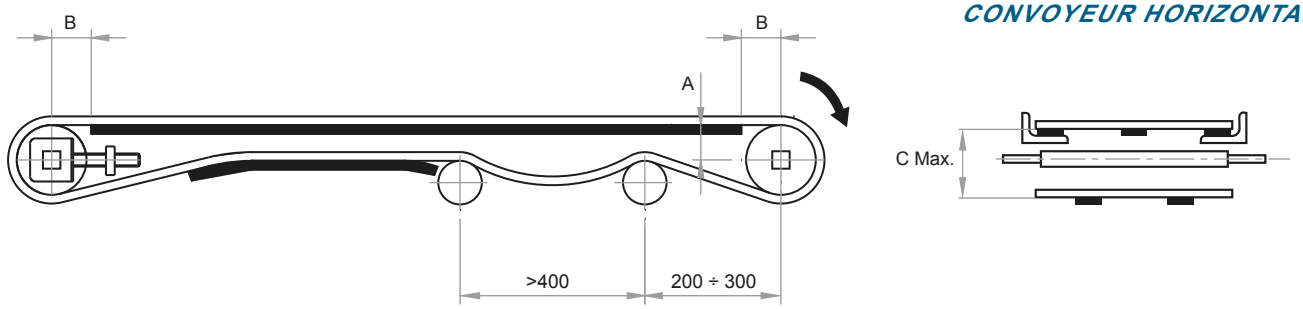

[A] Distance entre la surface de glissement du tapis et le centre de l'axe.

[B] Distance entre la verticale de l'axe et le début de la surface de glissement.

[C] Distance entre la surface de glissement du tapis et l'appui du retour.

[D] Si on utilise des pignons dans l'axe d'inflexion ne pas fixer le pignon central.

[R] Ce rayon devra être aussi grand que permis par l'application afin de réduire l'usure au minimum (min.150). Consultez ce rayon pour les tapis à rives latérales.

Pour la construction de convoyeurs, il faut respecter les distances qui apparaîssent dans le tableau, en fonction de la Série du tapis, et des dimensions des pignons.

N.º dents D	Ø Primitif	A	B max.	C max.
8	52,2	20	28	65
16	102,5	46	50	110
24	153,5	72	65	155

[Dimensions en mm]

ACCESSOIRES [PROFILS DE SUPPORT]

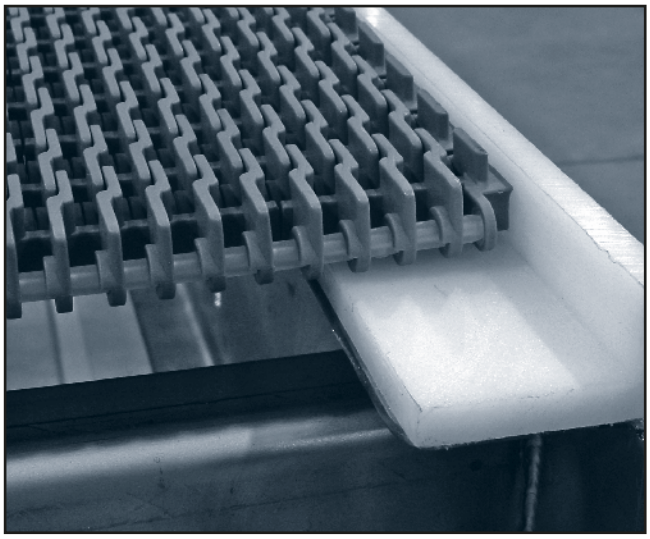

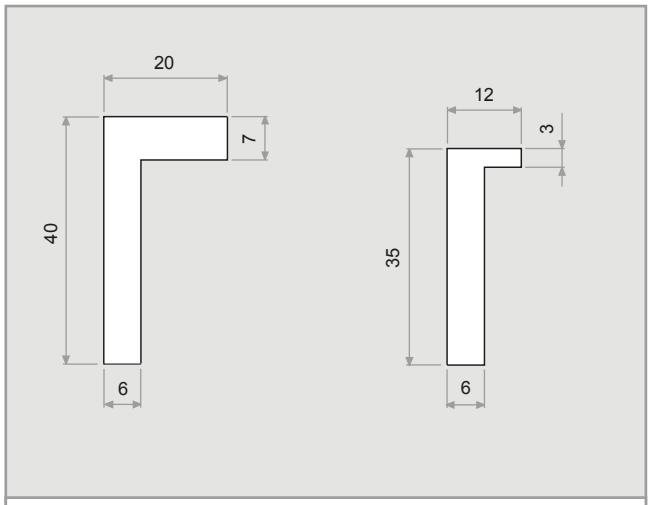

PROFILS EN L

Pour réaliser le support et glissement du tapis, EUROBELT a crée deux types de profils de support avec différentes géométries, mais avec d'identiques fonctions et prestations.

Ces profils avec un coefficient de friction bas, s'intercalent entre le tapis et la structure du convoyeur, réduisant de cette façon l'usure des surfaces de contact et allongeant la durée de vie du tapis.

EUROBELT offre tous les profils de support en polyéthylène spécial avec d'excellentes propriétés glissantes et une excellente ténacité à l'impact.

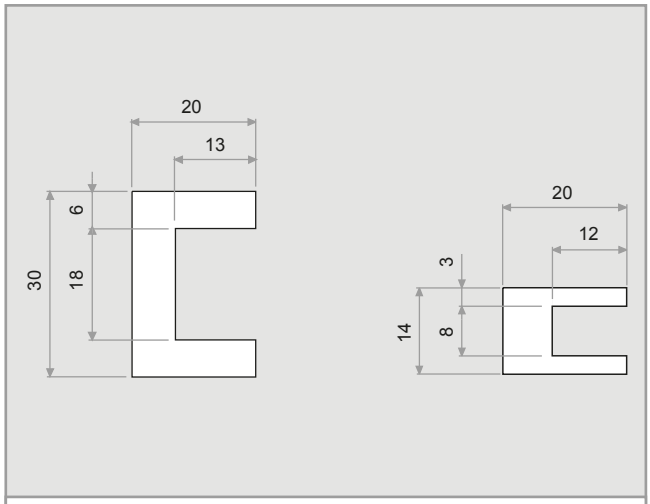

PROFILS EN U

Accessoires	Dimensions	Matériaux
Profils en L	40 x 20 x 2.000	Polyéthylène
	35 x 12 x 2.000	
Profils en U	20 x 30 x 2.000	
	20 x 14 x 2.000	

ACCESSOIRES [GLISSIÈRES]

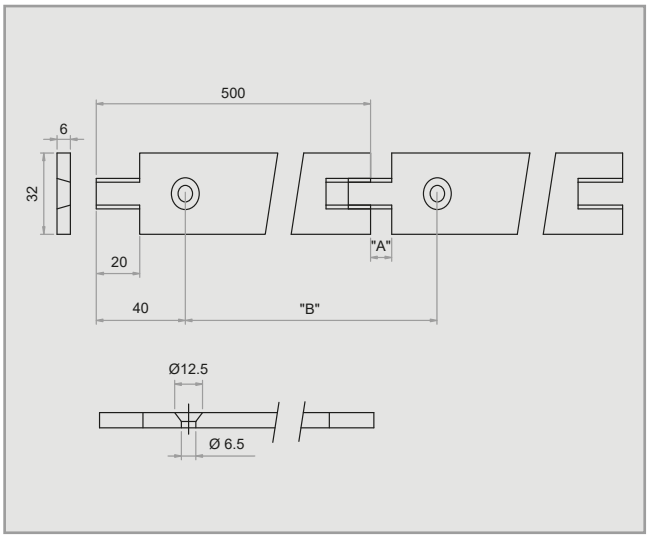

Les glissières plates ont un système de fixation avec des vis plastiques à tête plate, ce qui donne une surface lisse et sans obstacles.

Les dimensions de ces vis sont: M 6 x 25 mm.

Grâce à son dessin en “queue-d’aronde” elles peuvent s’adapter aux possibles contractions et dilatations longitudinales du tapis qui pourraient se produire.

Dimensions	Matériaux
6 x 32 x 500	Polyéthylène Polyéthylène conducteur Acétal

Le montage des bandes de glissement est un facteur important pour la durée de vie d’un tapis transporteur. On devra choisir une configuration adéquate en fonction des besoins de transport. Pour calculer le nombre de supports on devra tenir compte du poids du produit à transporter.

DROIT PARALLÈLE

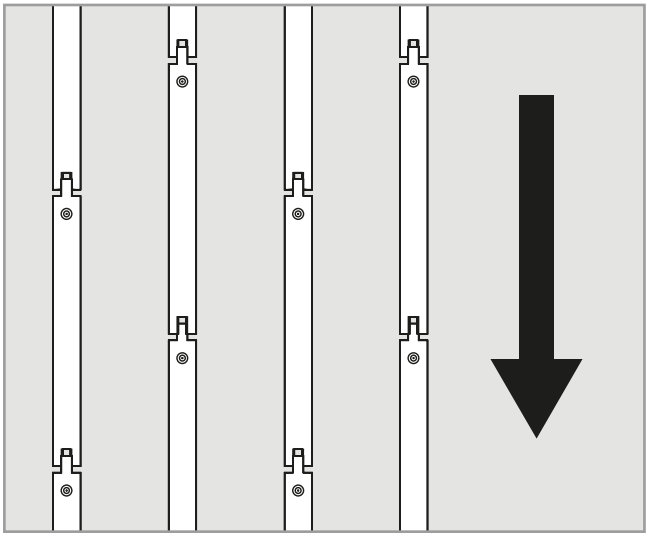

Il consiste à placer les bandes de glissement en parallèle et continu sur la structure du convoyeur tout le long de celui-ci.

De préférence faire de sorte que les jonctions des bandes de glissement soient décalées. Il s’agit probablement du montage le plus simple et économique, mais, en dependant de la charge à transporter, ils peuvent se produire des usures inégales sur la face inférieure du tapis.

N'est pas conseillé pour les applications avec des charges excessives.

CHEVRON OU EN V

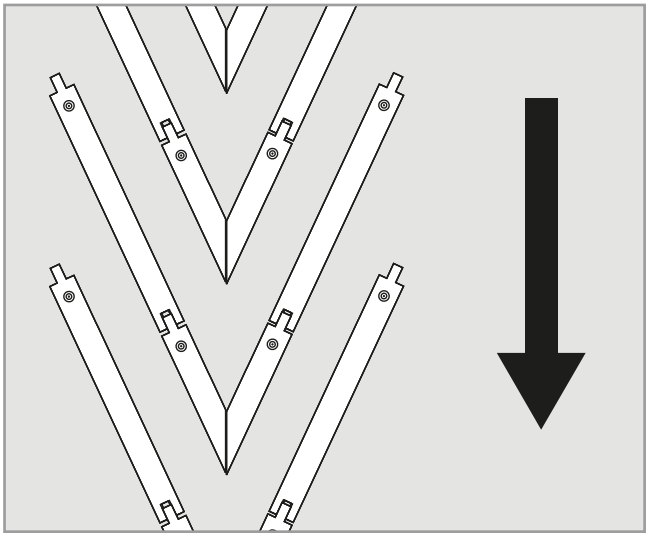

Les bandes de glissement sont placées sur la longueur et largeur du convoyeur selon le dessin ci-dessus.

L’usure possible sera uniformément répartie sur tout le tapis étant donné qu’il est en appui sur toute sa largeur et longueur.

De plus ce montage en angle permet un nettoyage beaucoup plus simple.

Il est recommandé pour des applications avec des charges lourdes ou pour des grandes vitesses.

TABLEAU DE PIGNONS ET GLISSIÈRES

Largeur nominale du tapis (mm)		Quantité minimale de pignons par arbre	Quantité minimale de glissières	
			Brin porteur	Brin retour
32	104	1	2	2
112	216	3	2	2
224	352	5	3	2
360	496	7	4	2
504	632	9	5	3
640	776	11	6	3
784	912	13	7	4
920	1.056	15	8	4
1.064	1.192	17	8	4
1.200	1.336	19	9	5
1.344	1.472	21	10	5
1.480	1.616	23	11	6
1.624	1.752	25	12	6
1.760	1.896	27	13	7
1.904	2.032	29	14	7
2.040	2.176	31	15	8
2.184	2.312	33	16	8
2.320	2.456	35	17	9
2.464	2.592	37	18	9

Pour calculer la quantité minimale nécessaire de pignons, tant sur l'arbre d'entraînement que sur celui de renvoi, on doit utiliser la formule suivante:

$$\text{Quantité minimale} = \frac{\text{Largeur du tapis (mm)}}{70 \text{ mm}}$$

Le nombre de pignons doit être toujours impair.

Pour calculer le nombre de supports il faut tenir compte du poids du produit à transporter.

L'espacement des supports sur le brin porteur ne doit pas exceder 150 mm, ni 300 mm sur le brin de retour.

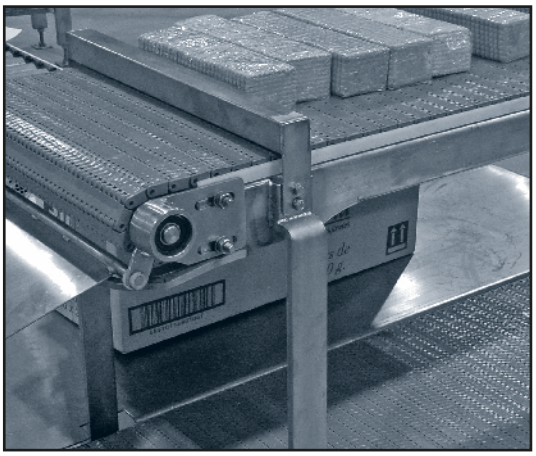

EUROBELT
TAPISMODULAIRES

APPLICATIONS

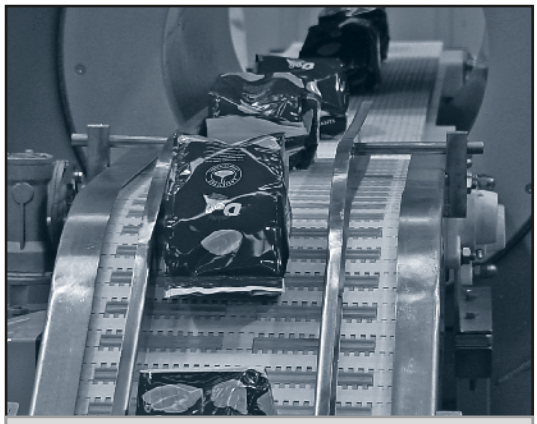

DÉTECTEURS DE MÉTAUX

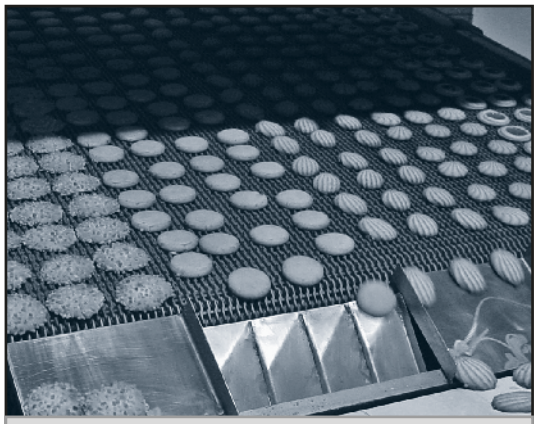

LIGNES DE REFROIDISSEMENT

TABLES D'ACCUMULATION

EMPILEUSES

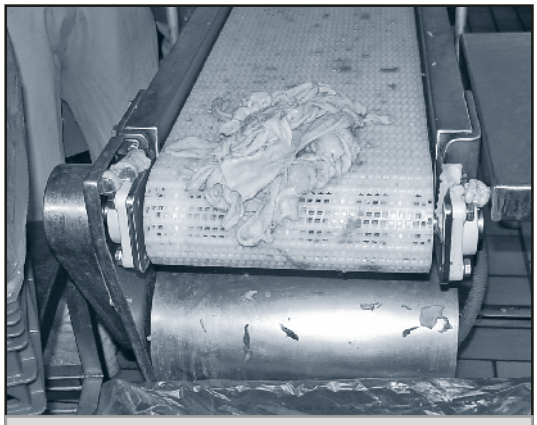

MACHINES DE DEUXIÈME PEAU

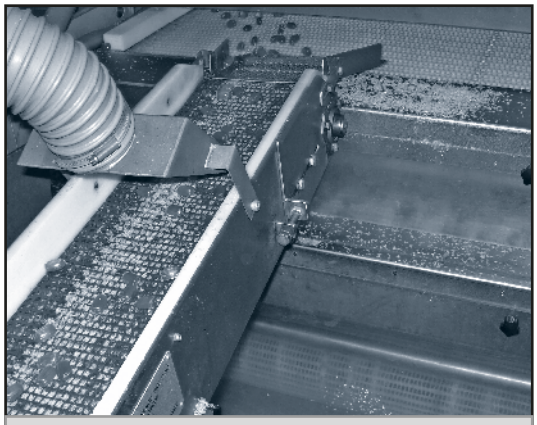

DISTRIBUTEURS