EUROBELT
TAPISMODULAIRES

SÉRIE C12 NUB TOP

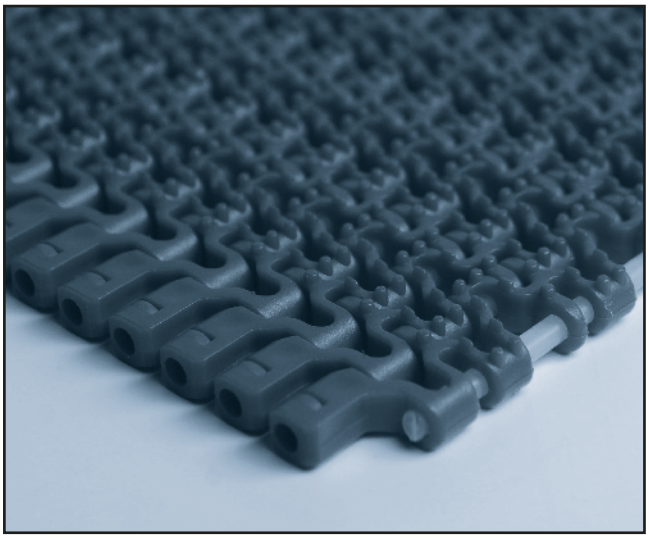

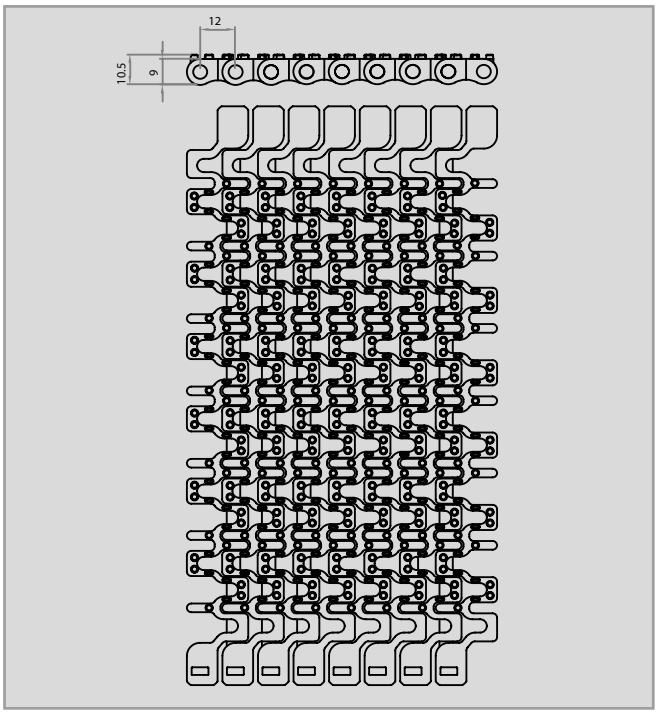

Le Tapis Transporteur C12 NUBTOP est un tapis modulaire anti-adhérent à surface ajourée FLUSH GRID conçu pour des produits très collants.

Ses petits reliefs de forme cylindrique évitent que des produits légers humides ou des produits panés, qui risquent d'être perdus lors du process de fabrication, en tombant par terre ou à l'intérieur de la machine, n'adhérent à la surface du tapis.

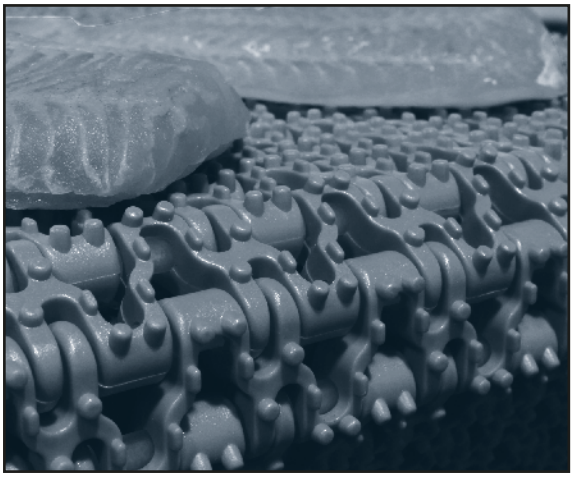

Pas	12 mm
Surface	Flush Grid
Surface ajoureé	26 %
Ajourée maximale (approx.)	[8,5 x 4,6] mm
Epaisseur	9 mm
Système de traction	Articulation
Largeur du tapis	Multiples de 25 mm
Diamètre axe	Ø 4,6 mm
Système de rétention	Plaquette

Matériaux du tapis	Matériaux des axes rétention	Résistance du tapis (kg/m)	Plage de températures (ºC)	Poids du tapis (kg/m²)	Couleurs standard
PP - Polypropylène	PP - Polypropylène	980	+1 à +104	4,60	[B] - [G] - [D]
PE - Polyéthylène	PE - Polyéthylène	550	-50 à +65	4,75	[N] - [D]
AC - Polyacétal	PP - Polypropylène	1.950	+1 à +90	6,50	[N] - [D]
	PE - Polyéthylène	1.400	-40 à +65	6,54	[N] - [D]

Couleur: [B] Blanc - [G] Gris - [D] Bleu - [N] Naturel - [O] Noir. // Les matériaux et les couleurs qui se trouvent normalement en stock, sont indiqués ci-dessus. Pour les cas spéciaux où il serait nécessaire de réaliser un tapis avec un autre matériau ou une couleur différente de ceux indiqués précédemment, vous devrez consulter directement EUROBELT.

ACCESSOIRES [PIGNONS]

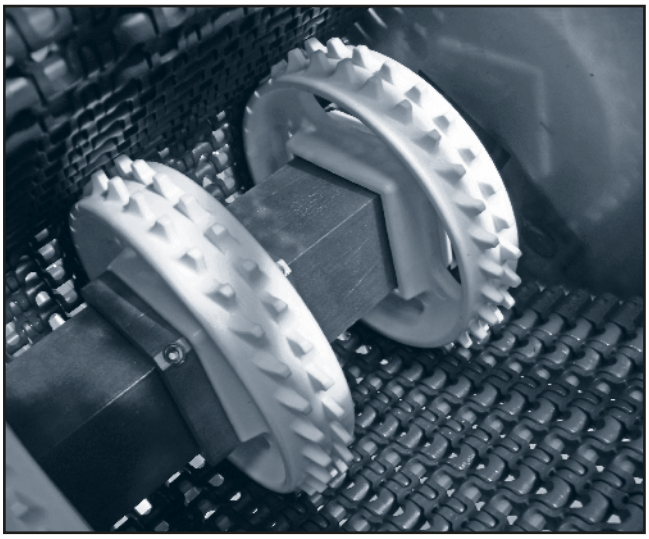

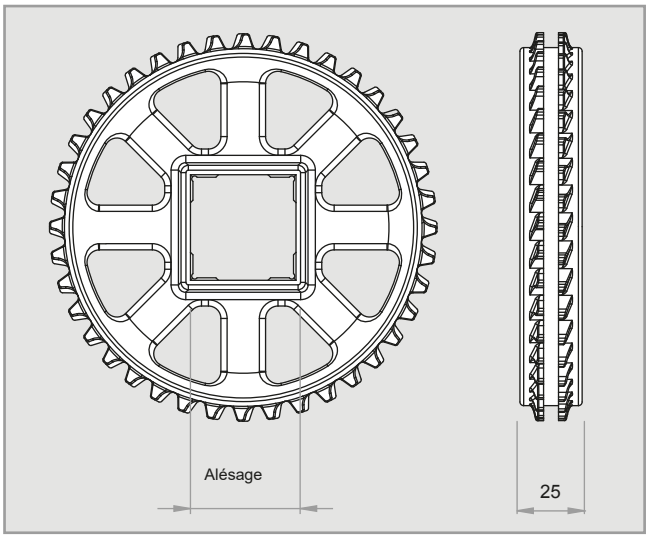

Nº de dents D	Ø Primitif	Alésage pour arbre carré		Largeur moyeu	Matériau
		mm	pouce		
11	42,59	20	¾"	25	Polypropylène Polyacétal Acier Inoxydable
20	76,7	40	1,5"	25	
26	99,55	40	1,5"	25	
31	118,61	40 60	1,5" 2,5"	25	
40	152,94	40 60	1,5" 2,5"	25	

PIGNONS POUR ARBRE ROND

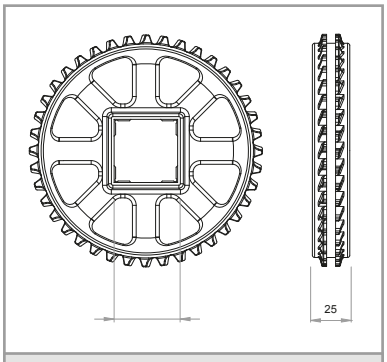

AVEC CLAVETTE

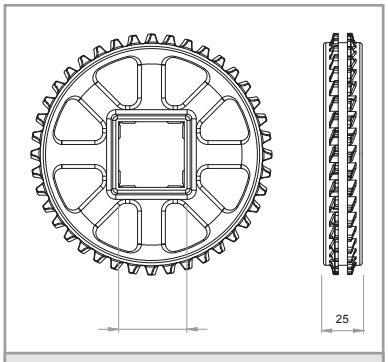

SANS CLAVETTE

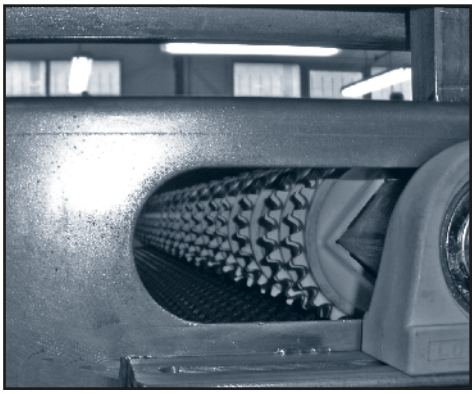

Nous disposons de pignons pour utiliser avec des Mototambours pour les applications où il est nécessaire un nettoyage spécial ou pour des convoyeurs où il est impossible de placer le moteur à l'extérieur à cause de problèmes d'espace ou de securité.

ACCESSOIRES [CLIPS DE BLOCAGE]

MONTAGE

Ces clips seront placés de part et d'autre du pignon central pour les fixer à l'arbre et éviter ainsi les déplacements latéraux du tapis.

Ils sont fabriqués en acier inoxydable AISI 316 et leur fixation est réalisée par une vis de pression emboîtée sur le clip lui-même.

Un pignon, fixé par 2 clips de blocage, doit être placé au centre. Ensuite vous devez placer la même quantité de pignons de chaque côté de celui-ci, mais sans aucune fixation, car ils absorberont les possibles dilatations et contractions du tapis.

Vous devez procéder de façon identique sur les deux arbres.

Alésage pour arbre carré	Vis
20	M 5 x 5
40	M 6 x 6
60	M 6 x 6

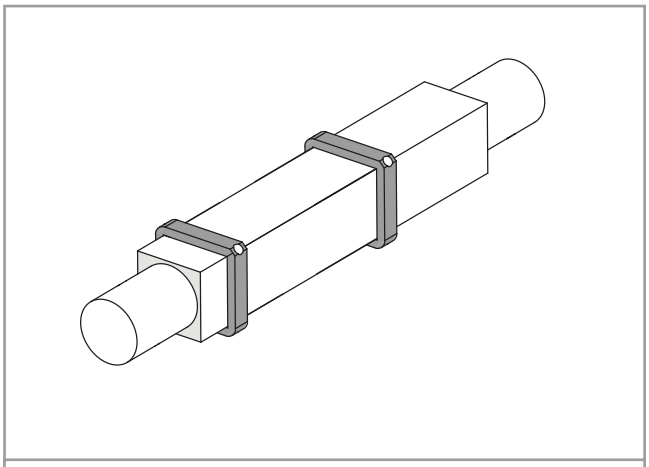

CLIPS DE BLOCAGE

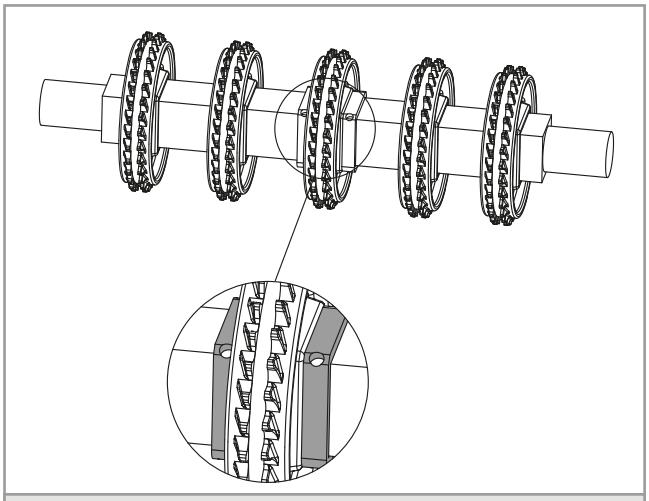

PIGNON CENTRAL

ACCESSOIRES [CLIP DE FIXATION CLU]

Les clips de fixation Eurobelt CLU garantissent la tenue axiale du Pignon Central des deux arbres: rentraînement et renvoi

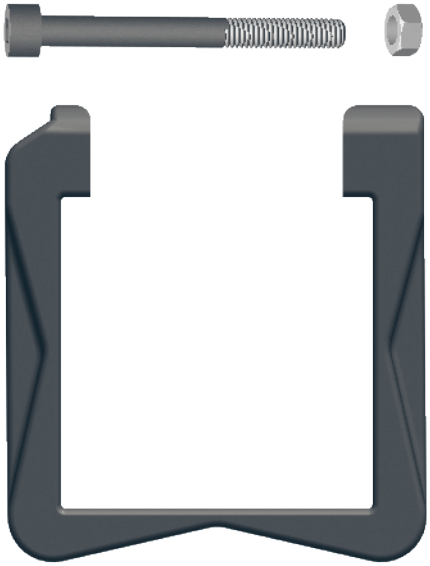

ACÉTAL. Haute résistance.

Température de travail: +60ºC / -40ºC

Pour arbre carré de 40 mm ó 1 ½"

Le tapis peut se dilater ou se contracter à cause de la température.

Le système d'entraînement des tapis modulaires nécessite, autant sur l'arbre d'entraînement que sur celui de renvoi, que le pignon central ne se déplace axialement.

Le reste des pignons pourront glisser librement sur l'arbre en s'adaptant aux éventuelles variations du tapis, de sorte que le bon positionnement des dents soit garanti.

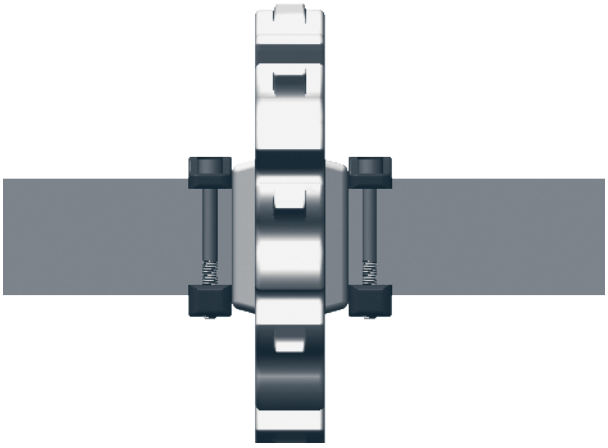

Pignon central

ACCESSOIRES [CLIP DE FIXATION CLU]

INSTALLATION FACILE ET RAPIDE

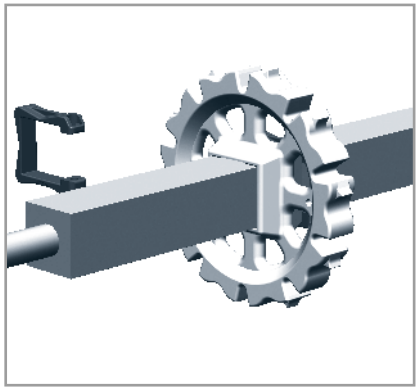

1. Installation directe sans demontage de l'arbre.

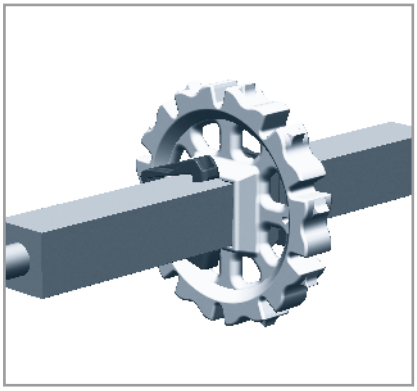

2. Positionnement aisé sur l'arbre en ouvrant le clip.

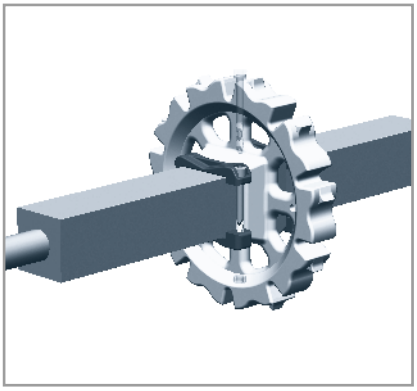

3. Fermeture fiable du clip par une vis et écrou à faible coûht.

DONNÉES DE CONSTRUCTION [TRANSFERTS]

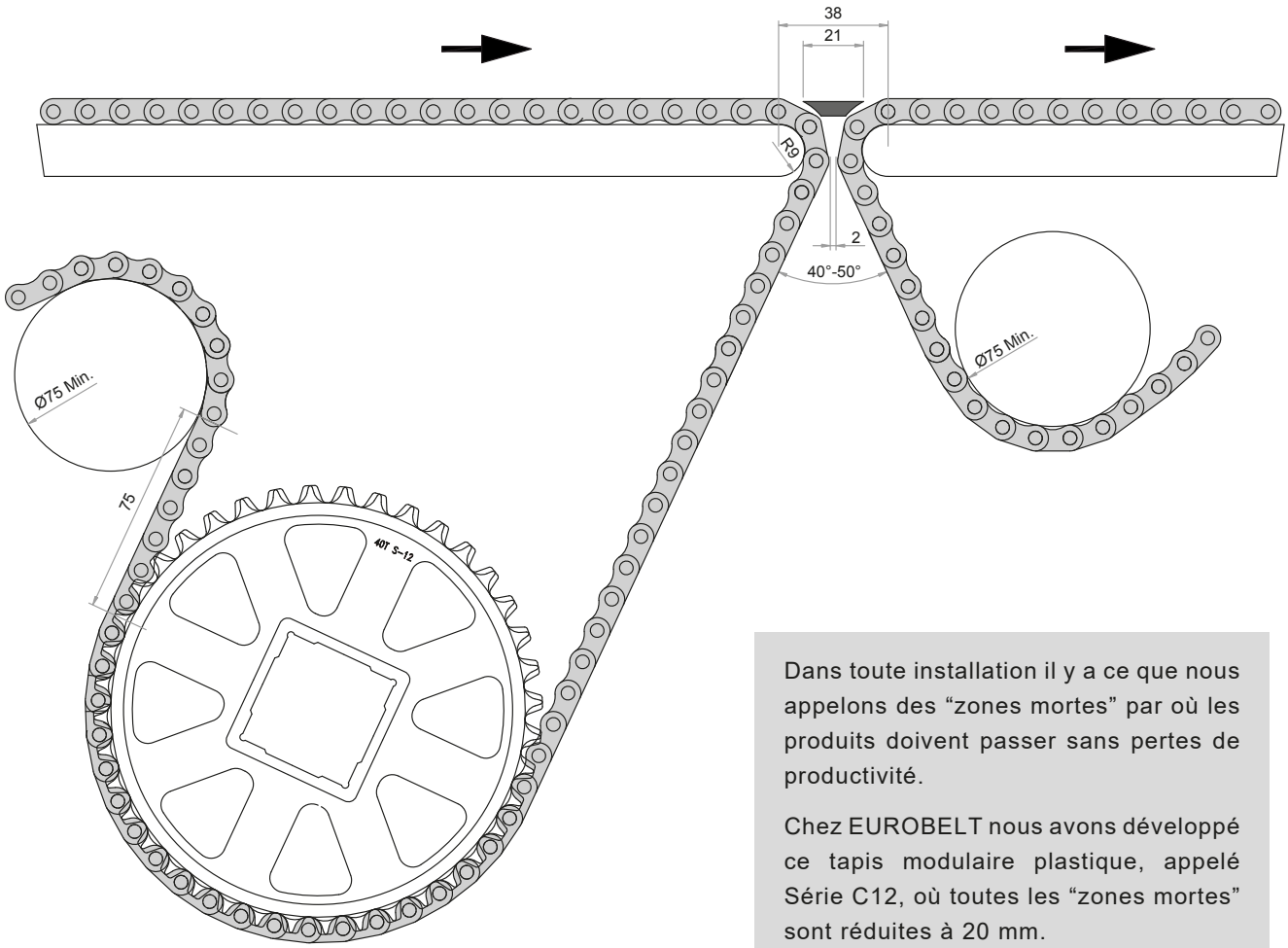

Dans toute installation il y a ce que nous appelons des “zones mortes” par où les produits doivent passer sans pertes de productivité.

Chez EUROBELT nous avons développé ce tapis modulaire plastique, appelé Série C12, où toutes les “zones mortes” sont réduites à 20 mm.

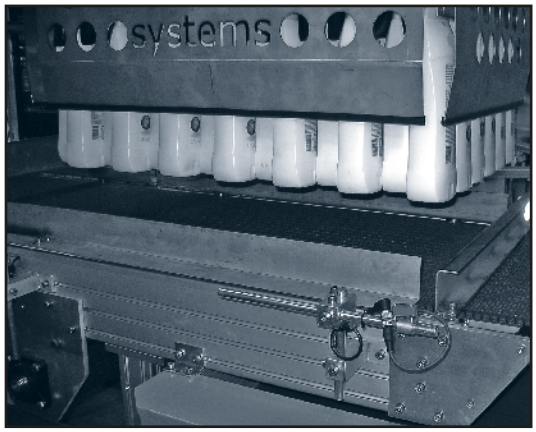

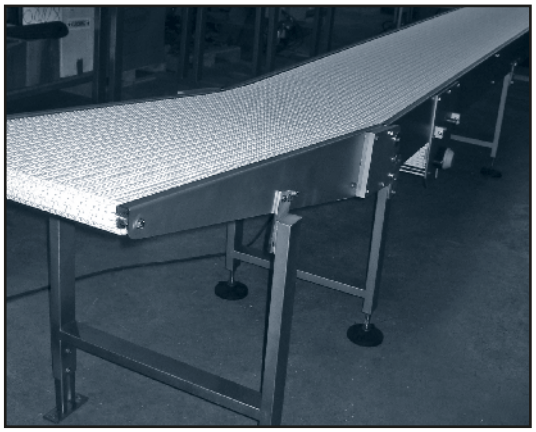

ACCESSOIRES [PROFILS DE SUPPORT]

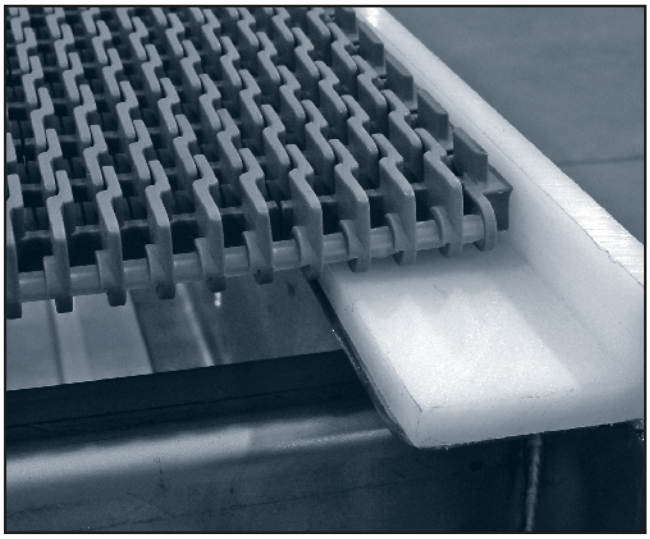

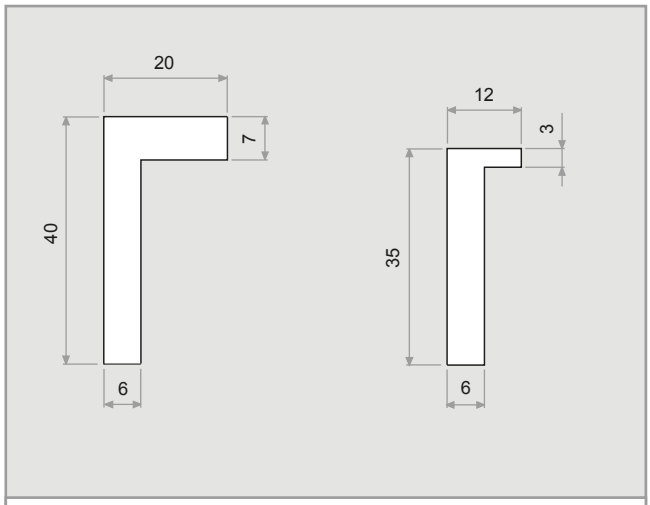

PROFILS EN L

Pour réaliser le support et glissement du tapis, EUROBELT a crée deux types de profils de support avec différentes géométries, mais avec d'identiques fonctions et prestations.

Ces profils avec un coefficient de friction bas, s'intercalent entre le tapis et la structure du convoyeur, réduisant de cette façon l'usure des surfaces de contact et allongeant la durée de vie du tapis.

EUROBELT offre tous les profils de support en polyéthylène spécial avec d'excellentes propriétés glissantes et une excellente ténacité à l'impact.

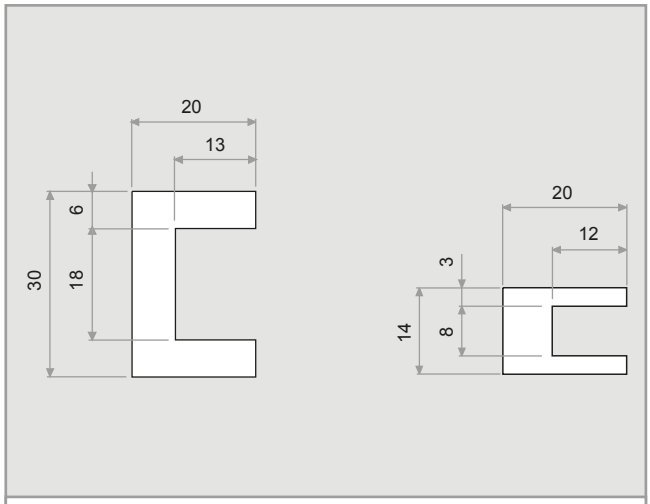

PROFILS EN U

Accessoires	Dimensions	Matériaux
Profils en L	40 x 20 x 2.000	Polyéthylène
	35 x 12 x 2.000	
Profils en U	20 x 30 x 2.000	
	20 x 14 x 2.000	

ACCESSOIRES [GLISSIÈRES]

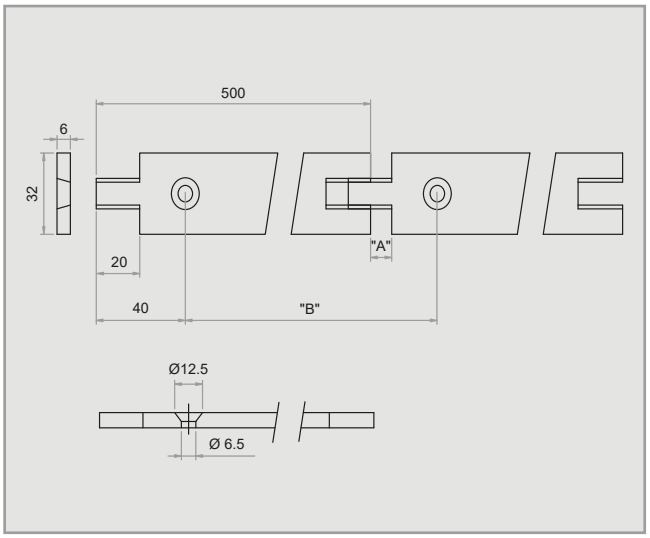

Les glissières plates ont un système de fixation avec des vis plastiques à tête plate, ce qui donne une surface lisse et sans obstacles.

Les dimensions de ces vis sont: M 6 x 25 mm.

Grâce à son dessin en “queue-d’aronde” elles peuvent s’adapter aux possibles contractions et dilatations longitudinales du tapis qui pourraient se produire.

Dimensions	Matériaux
6 x 32 x 500	Polyéthylène Polyéthylène conducteur Acétal

Le montage des bandes de glissement est un facteur important pour la durée de vie d’un tapis transporteur. On devra choisir une configuration adéquate en fonction des besoins de transport. Pour calculer le nombre de supports on devra tenir compte du poids du produit à transporter.

DROIT PARALLÈLE

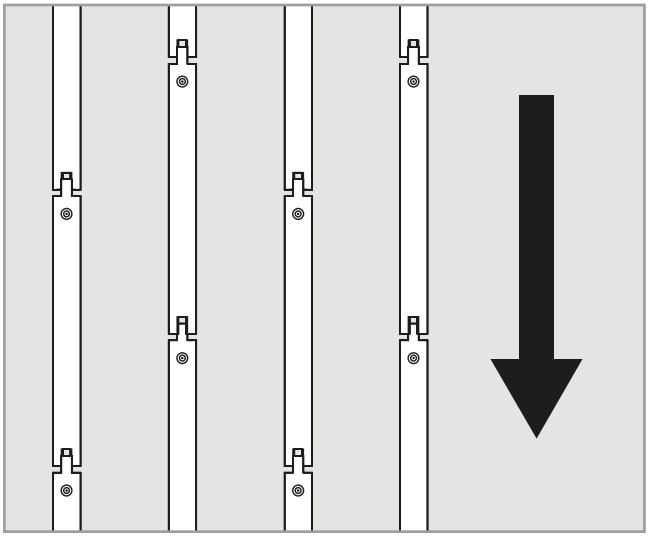

Il consiste à placer les bandes de glissement en parallèle et continu sur la structure du convoyeur tout le long de celui-ci.

De préférence faire de sorte que les jonctions des bandes de glissement soient décalées. Il s’agit probablement du montage le plus simple et économique, mais, en dependant de la charge à transporter, ils peuvent se produire des usures inégales sur la face inférieure du tapis.

N'est pas conseillé pour les applications avec des charges excessives.

CHEVRON OU EN V

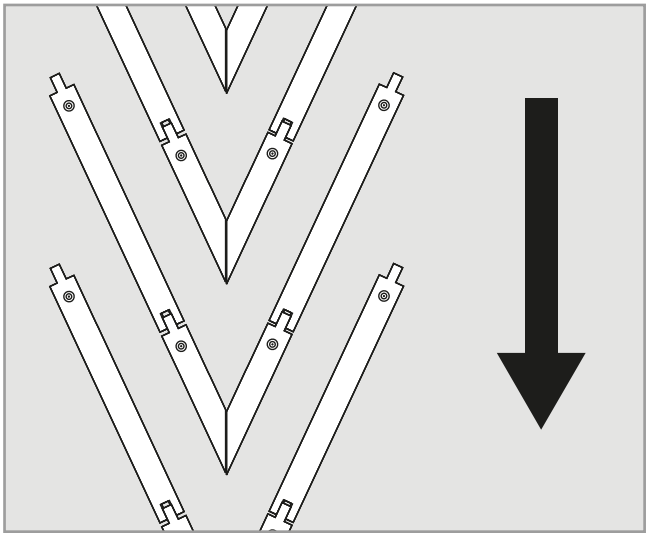

Les bandes de glissement sont placées sur la longueur et largeur du convoyeur selon le dessin ci-dessus.

L’usure possible sera uniformément répartie sur tout le tapis étant donné qu’il est en appui sur toute sa largeur et longueur.

De plus ce montage en angle permet un nettoyage beaucoup plus simple.

Il est recommandé pour des applications avec des charges lourdes ou pour des grandes vitesses.

DONNÉES DE CONSTRUCTION [CONVOYEUR]

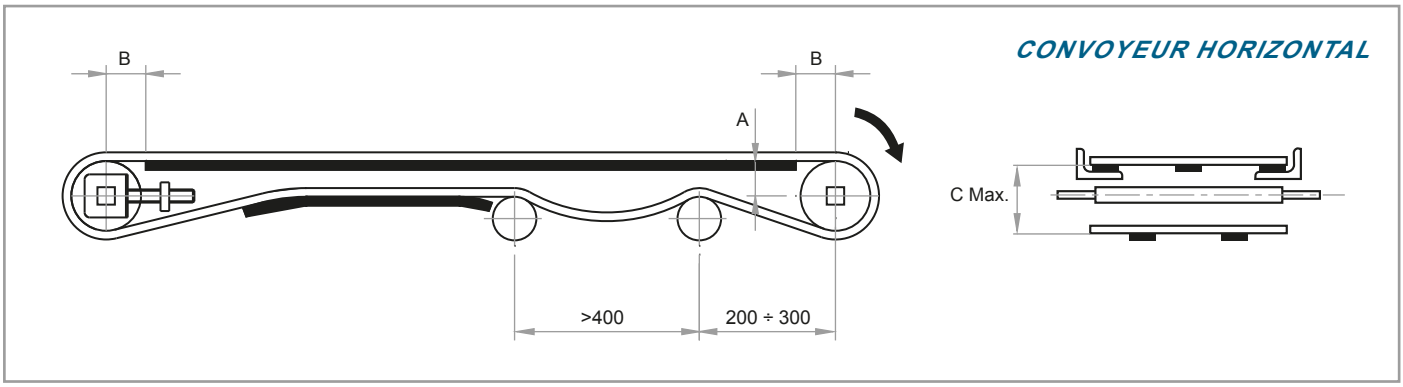

[A] Distance entre la surface de glissement du tapis et le centre de l'axe.

[B] Distance entre la verticale de l'axe et le début de la surface de glissement.

[C] Distance entre la surface de glissement du tapis et l'appui du retour.

Pour la construction de convoyeurs, il faut respecter les distances qui apparaîssent dans le tableau, en fonction de la Série du tapis, et des dimensions des pignons.

N.º dents D	Ø Primitif	A	B max.	C max.
11	42,59	16	22	41
20	76,7	34	35	77
26	99,55	45	40	99
31	118,61	55	45	119
40	152,94	72	52	153

TABLEAU DE PIGNONS ET GLISSIÈRES

Largeur nominale du tapis (mm)		Quantité minimale de pignons par arbre	Quantité minimale de glissières	
			Brin porteur	Brin retour
50	75	1	2	2
100	225	3	2	2
250	375	5	3	2
400	525	7	4	3
550	675	9	5	3
700	825	11	6	4
850	975	13	7	4
1.000	1.125	15	8	5
1.150	1.275	17	9	5
1.300	1.425	19	10	6
1.450	1.575	21	11	6
1.600	1.725	23	12	7
1.750	1.875	25	13	7
1.900	2.025	27	14	8
2.050	2.175	29	15	8

Pour calculer la quantité minimale nécessaire de pignons, tant sur l'arbre d'entraînement que sur celui de renvoi, on doit utiliser la formule suivante:

$$\text{Quantité minimale} = \frac{\text{Largeur du tapis (mm)}}{75 \text{ mm}}$$

Le nombre de pignons doit être toujours impair.

Pour calculer le nombre de supports il faut tenir compte du poids du produit à transporter.
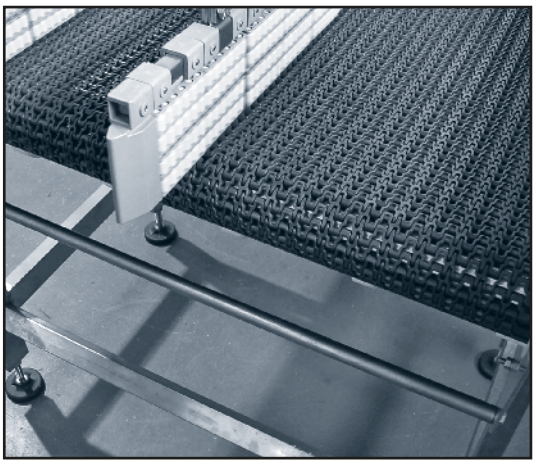
L'espacement des supports sur le brin porteur ne doit pas exceder 150 mm, ni 300 mm sur le brin de retour.